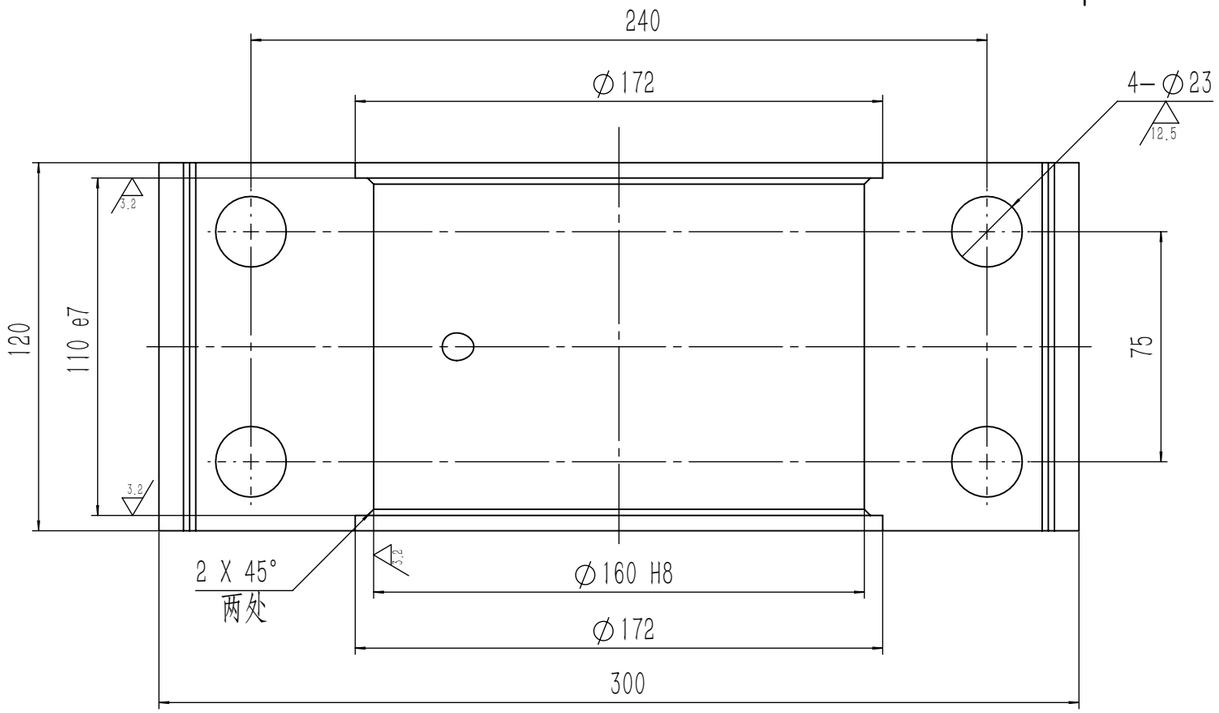

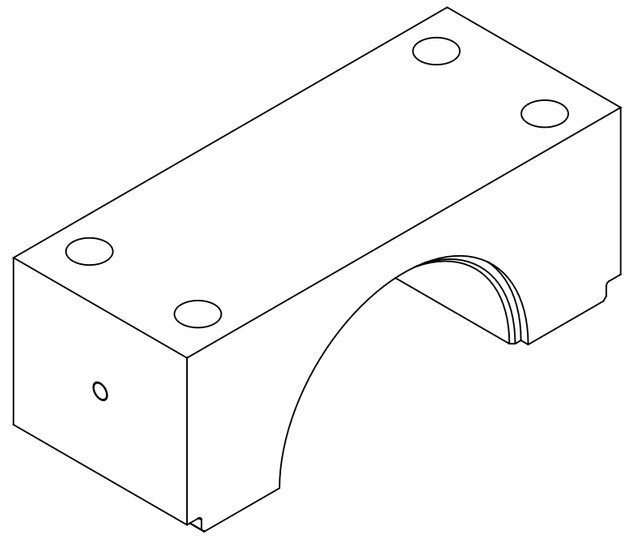

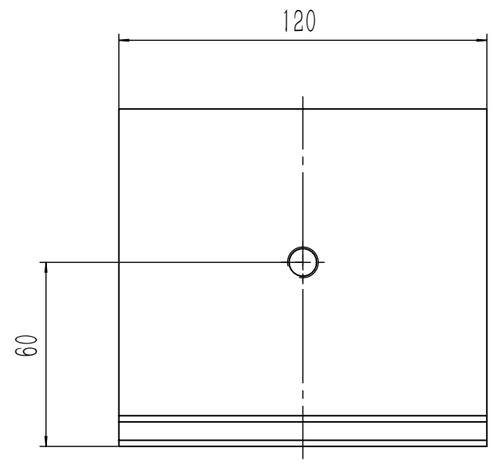

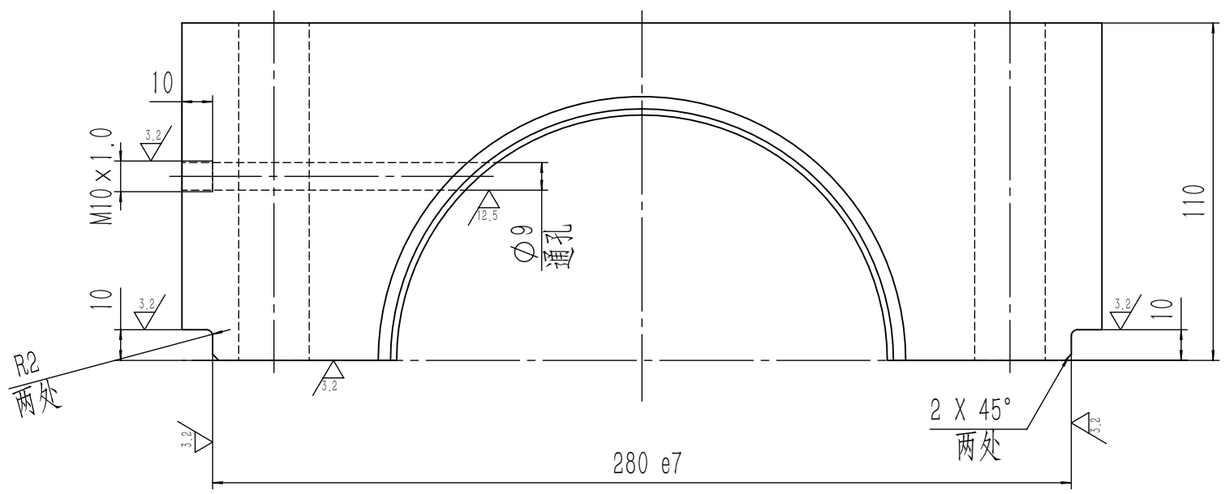

其余 12.5

技术要求

1. ∅172、110e7和孔与轴承座(CTP2024-04.04.03.04)配加工；
2. 去除飞边毛刺；
3. 棱边倒钝。

						Q235-A			承德建龙
标记	处数	分区	更改文件号	签名	年月日	阶段标记	质量(kg)	比例	上盖
设计	徐作林	2024.04.04	标准化				19.83		
校核			工艺			轧钢厂（无缝管）			CTP2024-04.04.03.01
主管设计			审核						
制图人	徐作林	2024.04.05	批准			共 张 第 张	版本		替代